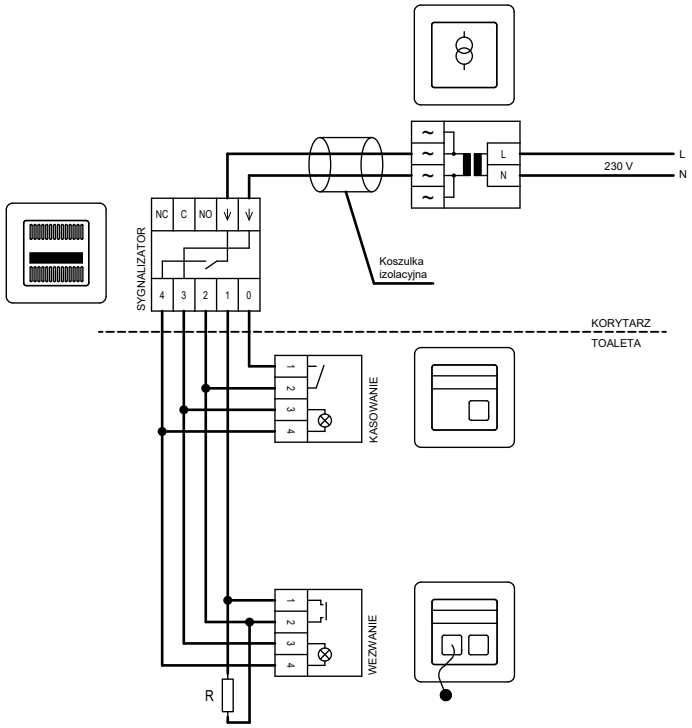

Okablowanie

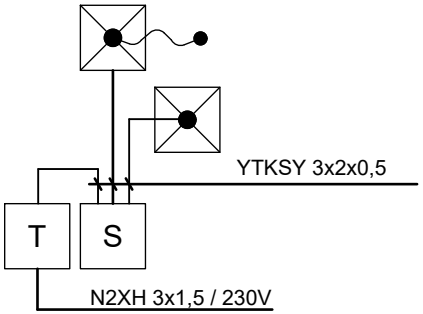

Biuro projektowe DWORACZYK-ARCHITEKTURA
39-400 Tarnobrzeg, Al. Warszawska 170D
600 338 494, 600 505 918 www.d-architektura.com.pl
gajekada@gmail.com, dworaczykkamil@gmail.com

Dworaczyk Architektura

Nazwa obiektu budowlanego

Rozbudowa, nadbudowa i przebudowa budynku biurowego, dot. strefy wejściowej z windą oraz klatką schodową wraz z instalacjami wewnętrznymi tj. (przebudowa instalacji: centralnego ogrzewania, elektrycznej) wraz z rozbiórką schodów zewnętrznych, przebudową utwardzenia terenu

Adres inwestycji / Identyfikator działki
ul. M. Dąbrowskiej 15, 39-400 Tarnobrzeg,
186401_1.0012.1173/16
186401_1.0012.1171/28

Inwestor
Tarnobrzeska Agencja Rozwoju Regionalnego
ul. M. Dąbrowskiej 15, 39-400 Tarnobrzeg

Projektant **inż. Paweł Piwowar**	Podpis	Specjalność elektro ener.	Nr. upr. E-117/02
Projektant sprawdzający **mgr inż. Bartosz Budzik**	Podpis	Specjalność elektro ener.	Nr. upr. E-217/02
Asystent projektanta **mgr inż. Barbara Piwowar**	Podpis	Specjalność elektro ener.	Nr. upr. -

Tytuł rysunku
Schemat instalacji przywoławczej

Stadium **Projekt wykonawczy**	Data **11.2025**	Skala **-**

Nr rysunku **ES-8**